令和７年度　第３５回　千葉県公立高等学校テニス選手権大会
男子団体

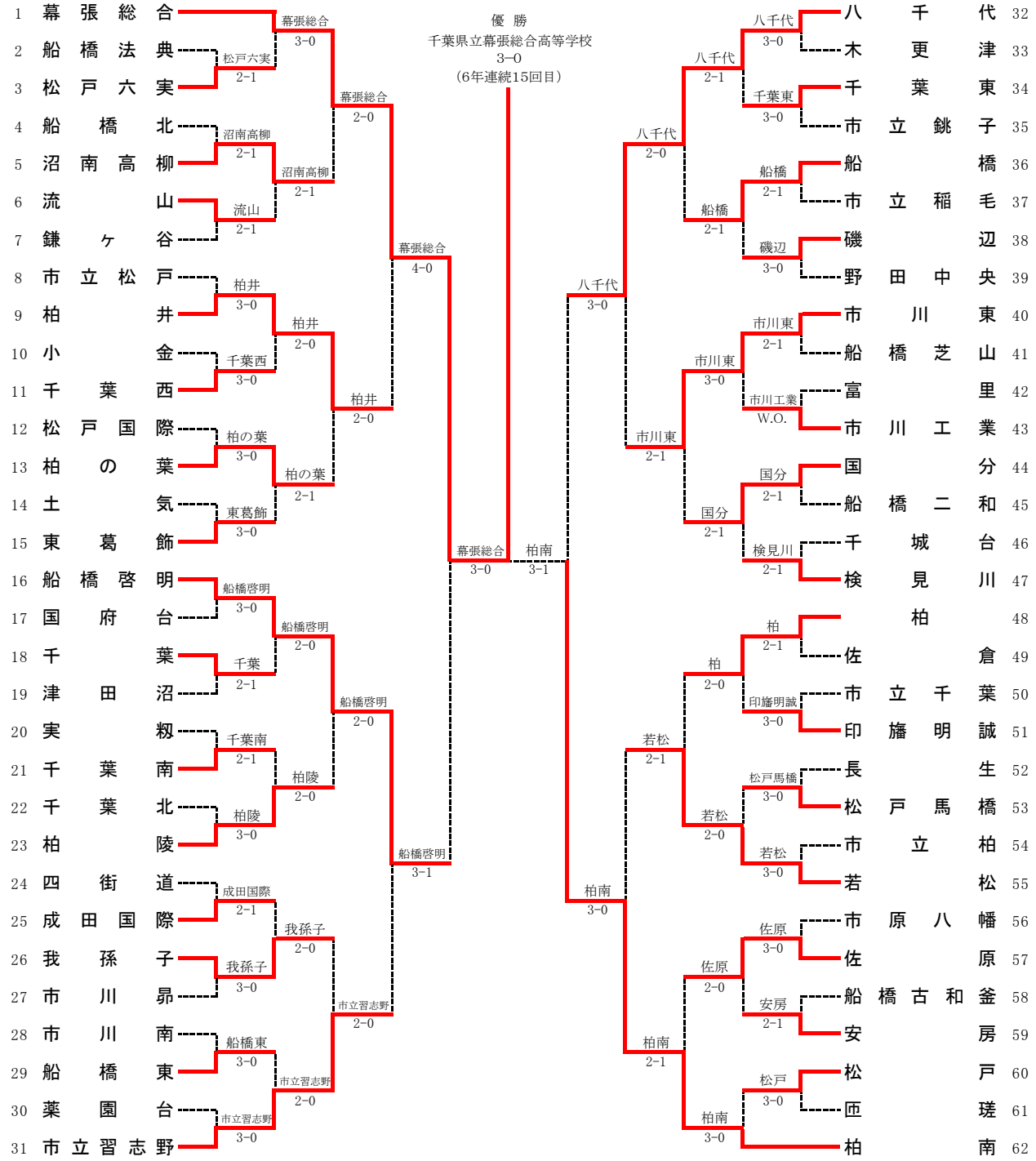

3位決定戦

16 船橋啓明
32 八千代
八千代 3-2

5位決定戦

9 柏井
31 市立習志野
40 市川東
55 若松
市立習志野 3-1
市川東 3-0
市立習志野 3-1

7位決定戦

9 柏井
55 若松
柏井 3-0